Nr.	X	Y	r	⌀	Beschr. / Desc.
25	15.1211	16.5	-	-	-
24	18.1174	19.648	-	-	-
23	18.1585	23.2844	-	-	-
22	15.1662	26.5	-	-	-
21	-16.4699	76.3436	-	⌀6.2±0.1	Bohrung / borehole
20	15.6286	36.7118	-	⌀6.2±0.1	-
19	-16.2631	38.5959	8	⌀16	Bohrung / borehole
18	-6.7952	21.5	-	M8	Gewinde / thread
17	-36.7952	21.5	-	M8	Gewinde / thread
16	-22.4502	-23.345	-	-	-
15	-26.546	-20.4771	-	-	-
14	-44.5609	16.951	-	-	-
13	-39.9636	29.9238	-	-	-
12	-30.6071	40.6845	-	-	-
11	-22.3248	77.6553	-	-	-
10	-10.5037	75.7077	-	-	-
9	-11.4774	66.5724	-	-	-
8	14.7393	42.6455	-	-	-
7	21.0374	34.1145	-	-	-
6	19.3175	12.6037	-	-	-
5	10.6908	-14.2382	-	-	-
4	-7.8576	-28.6563	-	-	-
3	-12.7218	-26.8858	-	-	-
2	-17.5866	-25.1152	-	-	-
1	-22.1104	4.2315	8	⌀16	Bohrung / borehole

Koordinatenliste / list of coordinates

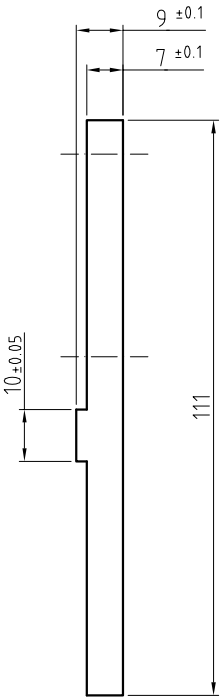

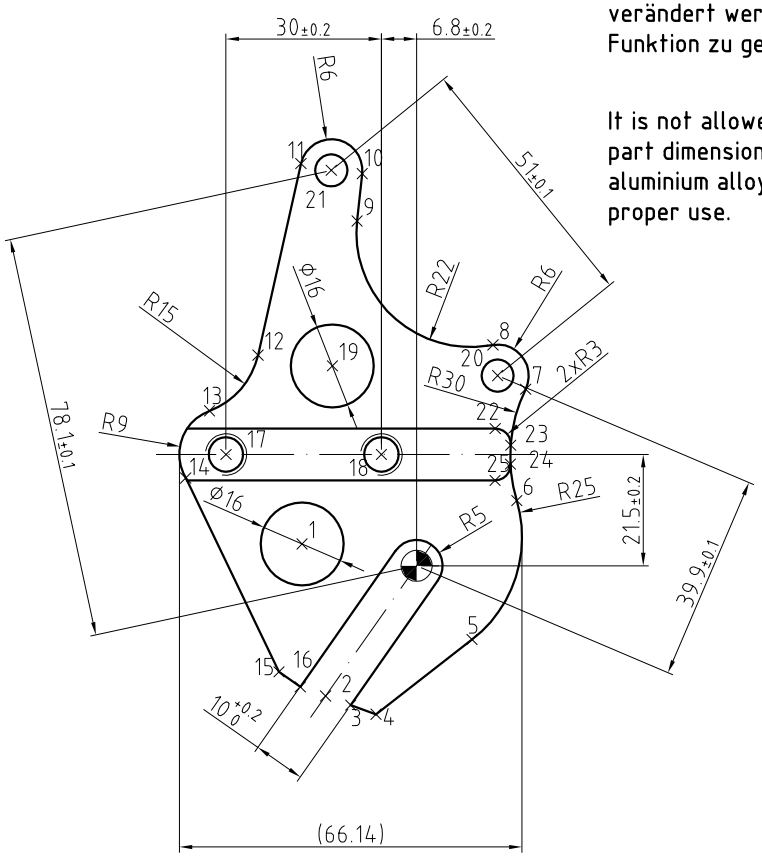

Die Bauteilmaße und der Werkstoff dürfen nicht verändert werden um korrekte Funktion zu gewährleisten.

It is not allowed to modify the part dimensions and the aluminium alloy to guarantee proper use.

Die Oberfläche der Teile muß durch polieren, Eloxieren, Lackieren, etc. behandelt werden, da Gefahr der Spannungsrisskorrosion besteht.

It is absolutely necessary to anodize, polish, lacquare or powder coat the surface of the aluminium parts because of corrodibility of the aluminium alloy.

Für diese Zeichnung wird jeglicher Rechtsschutz in Anspruch genommen. Sie darf unerlaubt weder kopiert, vervielfältigt oder Dritten mitgeteilt noch anderweitig mißbraucht werden und bleibt unser Eigentum

Rohloff

Allg.-Toleranzen	Oberfläche	Maßstab 1:1	Position OA25 Menge 1
ISO 2768 ~~fein mittel grob~~	DIN ISO 1302	AlCuMgPb / 3.1645.51 F34	Al 7005 / Al 7020 AlZn4.5Mg1.5Mn

	Datum	Name
Bearb.	17.05.01	
Gepr.		
Norm		

OEM Ausfallende/Dropout

links/left Disc Brake

OA25G

Blatt -

- Bl

Zust.	Änderung	Datum	Name	EDV Nr. OA25G	Gewicht [kg]: -