SPEEDHUB 500/14 OEM dropout
!! (For hardtails only) !!

SPEEDHUB 500/14 OEM Ausfallende
!! (Nur für Hardtails) !!

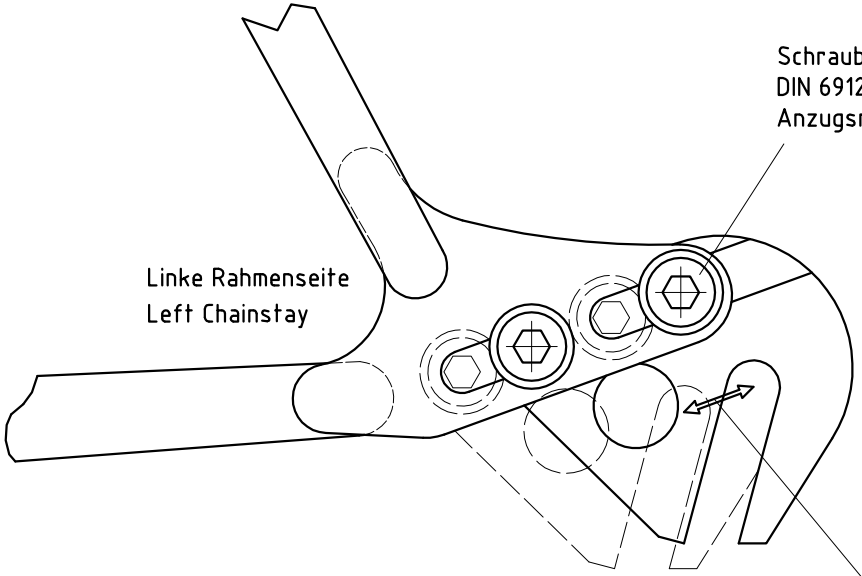

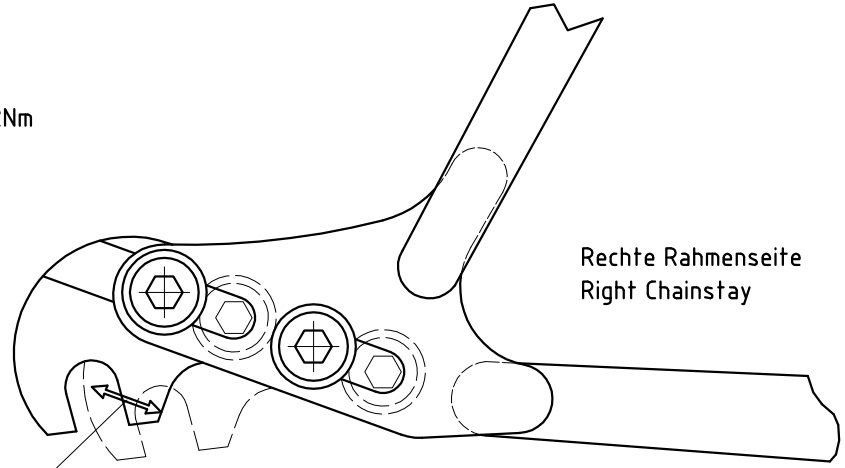

Verstellweg 14mm

Range of adjustment 14mm

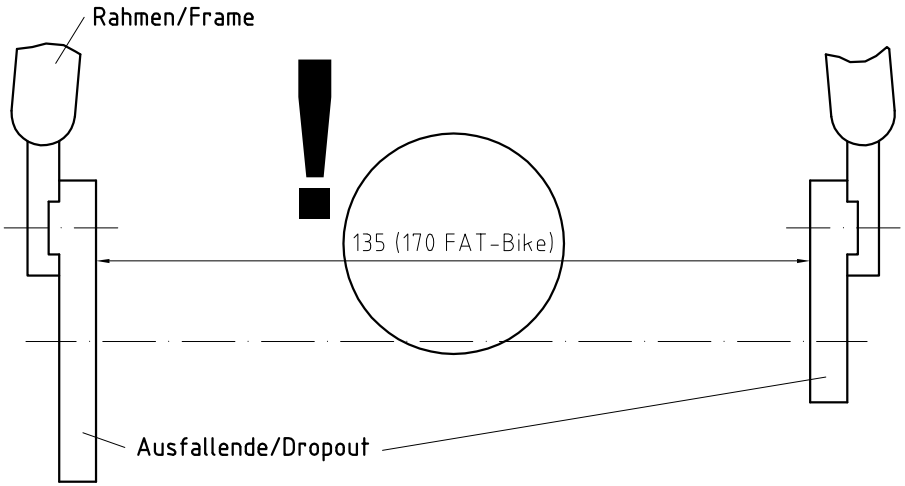

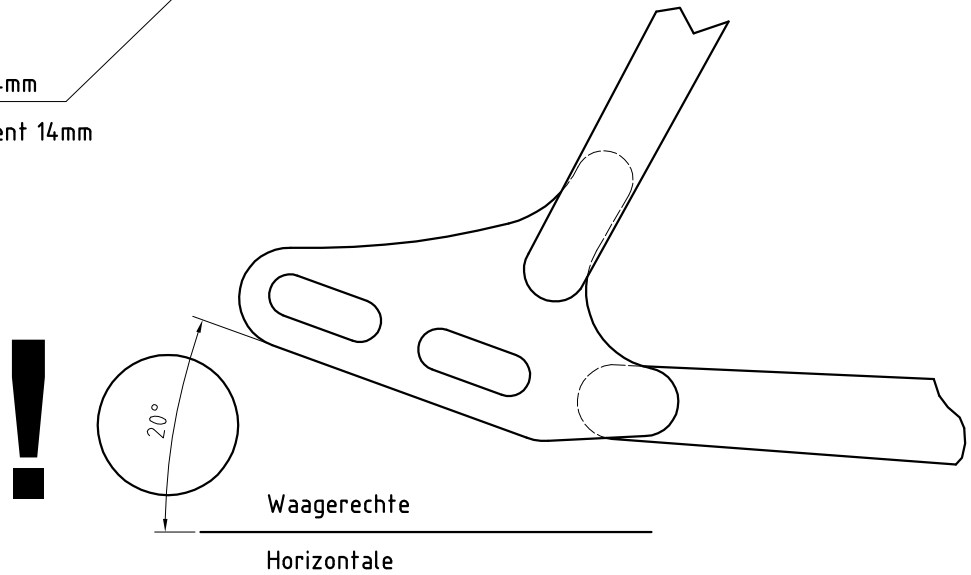

Die Einbaumaße gelten für folgende Typen der Ausfallenden:
OA13, OA14, OA25, OA28
This mounting dimensions are valid for dropouts:
OA13, OA14, OA25, OA28

Für diese Zeichnung wird jeglicher Rechtsschutz in Anspruch genommen. Sie darf unerlaubt weder kopiert, vervielfältigt, oder Dritten mitgeteilt noch anderweitig mißbraucht werden und bleibt unser Eigentum

Allg.-Toleranzen ISO 2768 ~~fein~~ mittel ~~grob~~	Oberfläche DIN ISO 1302	Maßstab 1:1	Position – Menge –
		–	–
		–	–
	Datum	Name	
Bearb.	15.03.2019		OEM-Ausfallende/Dropout
Gepr.			Einbaumaße/Mounting dimensions
Norm			
			OA03H
			Blatt –
			– Bl
Zust. Änderung	Datum	Name	EDV Nr. OA03H
			Gewicht [kg]: –